RTH 300/350 Teleskoparm mit Haken | Bras télescopique avec crochet | Telescopic arm

Montageanleitung | Instructions de montage | Installation instructions

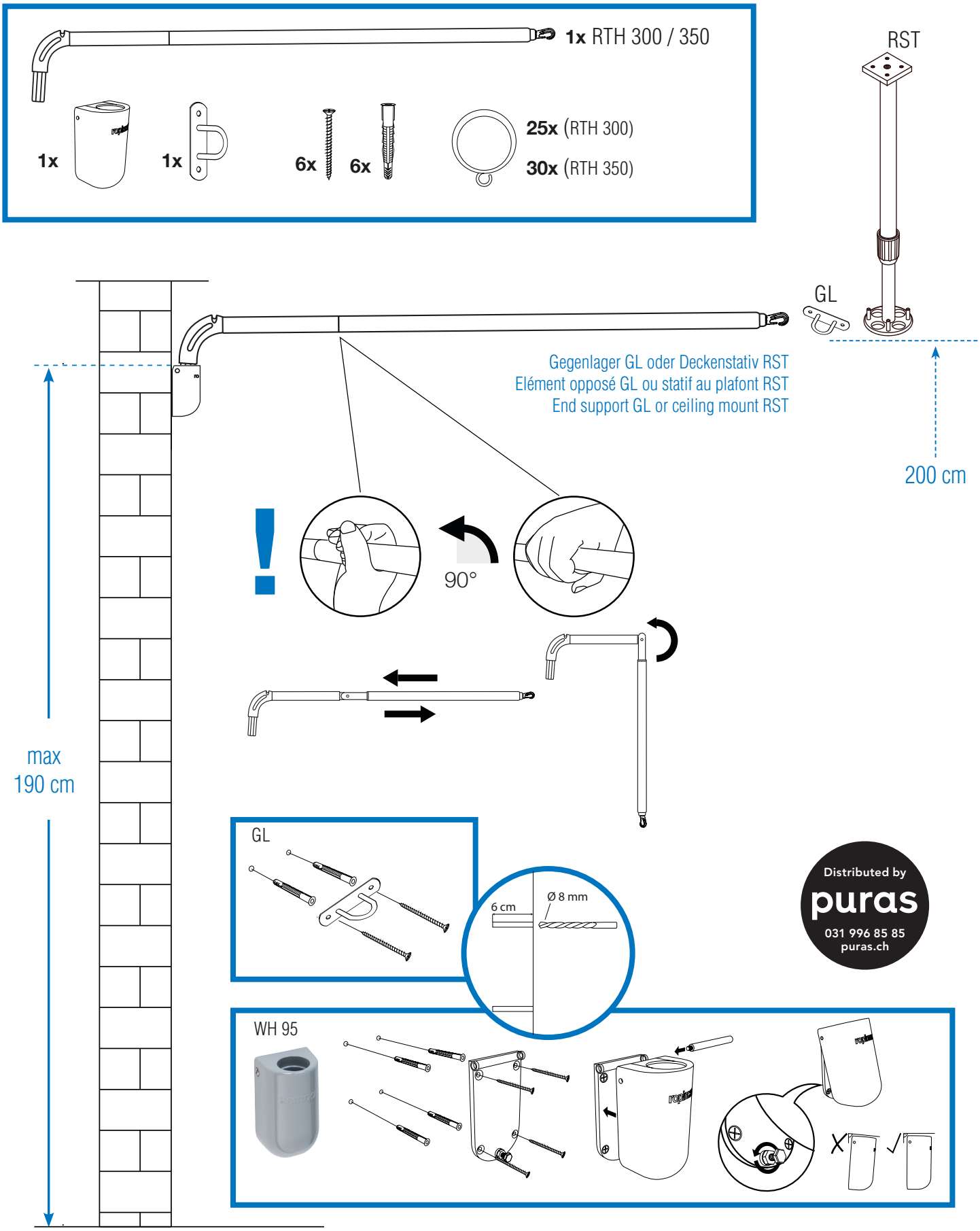

Distributed by
puras
031 996 85 85
puras.ch